КСХ-Хаджидимитров ЕООД София, кв.Враждебна, ул. 3-та, 4 тел.: 02/ 943 45 34 www.obkov.com /e-mail: office@obkov.com

OEKO UNIVERSAL

Система за отпадъци

Гъвкава система за отпадъци за всякакъв вид плъзгачи

KSH Hadzhidimitrov

peka Switzerland

КСХ-Хаджидимитров ЕООД София, кв.Враждебна, ул. 3-та, 4 тел.: 02/ 943 45 34 www.obkov.com /e-mail: office@obkov.com

видове

на склад

Oeko Universal 40+6+1.2 литра

Oeko Universal 40+17 литра

Oeko Universal 40 литра + торба

Oeko Universal 40 литра + разд.

отличителни черти

* Торби за отпадъци с различни размери могат да се захващат лесно с помощта на клипс системата
* Разделното събиране е много лесно и приятно с Oeko Ubiversal
* Изберете контейнерите и ги сложете както пожелаете

* Изтеглящия метален рафт предлага допълнително място за съхранение
* Съвместим с всички водачи за чекмеджета

* Стъбилни държачи и леснопочистваща се подложка за сигурно позициониране в издърпващия се рафт
* Височината на системата може да се регулира през 30 мм, така че се побира под всяка мивка

аксесоари

Педал за крак

* Педала ви позволява да отворите вратата без ръце - просто и хигиенично!

КСХ-Хаджидимитров ЕООД София, кв.Враждебна, ул. 3-та, 4 тел.: 02/ 943 45 34 www.obkov.com /e-mail: office@obkov.com

Технически параметри

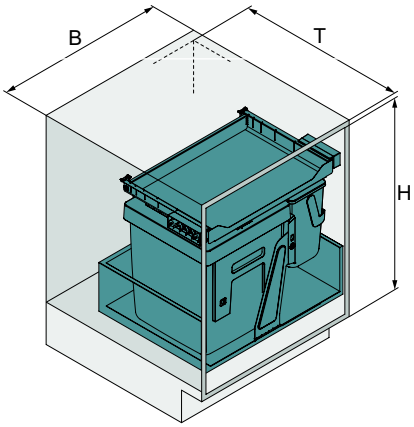

B= Габарит модул	450/500/600/900 mm
T= Вътрешна дълбочина	410 mm
H= Вътрешна височина	448/478 mm

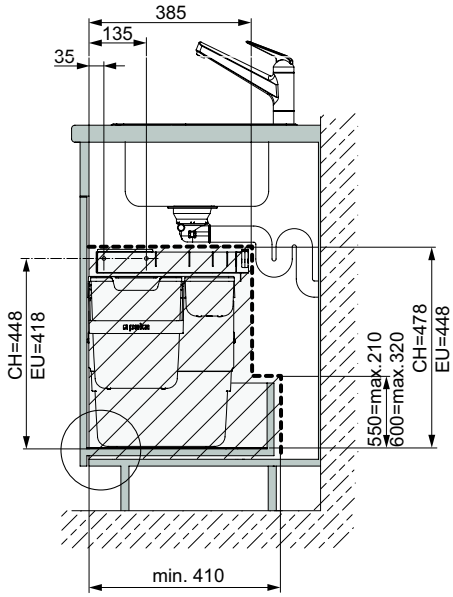

Oeko Universal | 40+17 литра

Комплект кошове за боклук за изтеглящо чекмедже с дълб. 400 мм или повече

- реглаж във височина
- за дебелина на страницата 16 и 19 мм

Комплекта включва:
1 x 40 литров кош за боклук
1 x 1.7 литров допълнителен кош с капак
1 x разделител
1 x издърпващ метален рафт (включени крепежи)

Модул	Покритие	Ширина	Дълбочина	Височина	Код	Цена
600	антрацит	562-568	385	440/470	525-200.1669.43	316,00

Подложка с понижено приплъзване за дълбочина 450 мм

За Oeko Universal | 40+6+1.2 литра
16 мм дебелина на страницата

Модул	Вид водач	Стреница	Код	Цена
600	Blum Legrabox / Grass Vionaro / Hettich AvanTech	16 мм	525-200.1683.62	26,50

Педал за система Peka Oeko за отпадъци

* Отваряне без ръце на системата за разделно събиране
* Работи и с плавно затваряне
* Чекмеджето може да се отваря и с педала и с ръка
* За дебелина на дъното 16 и 19 мм
* Педала може да се монтира по всяко време

Монт. височина: мин. 75 mm
Монт. дълбочина: мин. 25 mm

Модул	Покритие	Ширина	Дълбочина	Височина	Код	Цена
	Мат Хром				525-200.1401.00	113,70